STC大学计划实验箱 9.6 原理图

www.STC.AI.com

2022-11-28

说明:

主控芯片使用 STC32G12K128, 12万 ADC, 128K RAM.

或使用STC8H8K64U, 12万 ADC, 64K RAM.

可以直接供电, 不使用 稳压板, 也可压 2.0~5.5V.

SW5拨 3 选择电池组, 干电时 按一下开机按 就可以开启自动

供电方式 从USB给5V电.
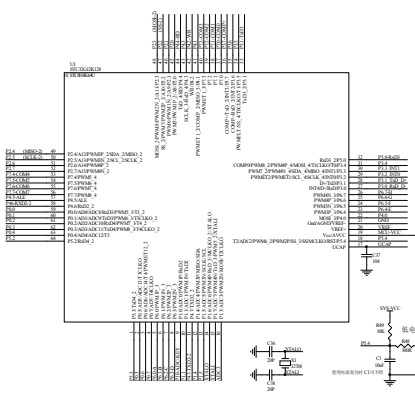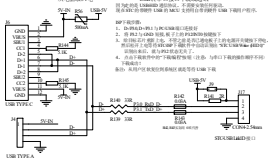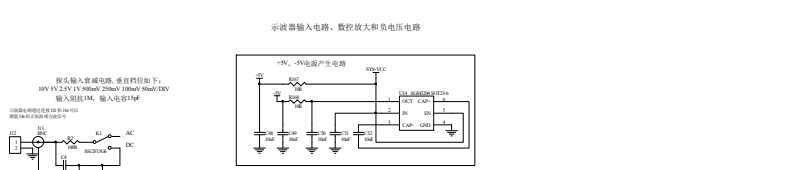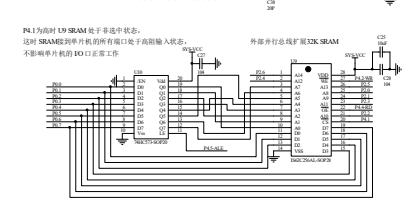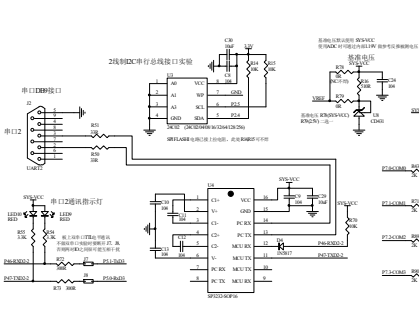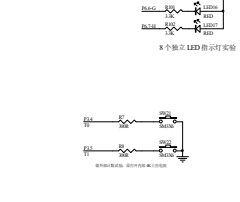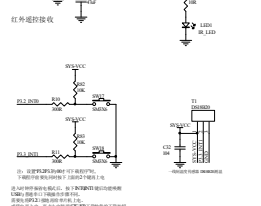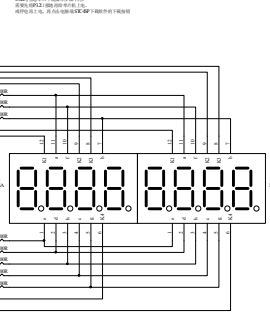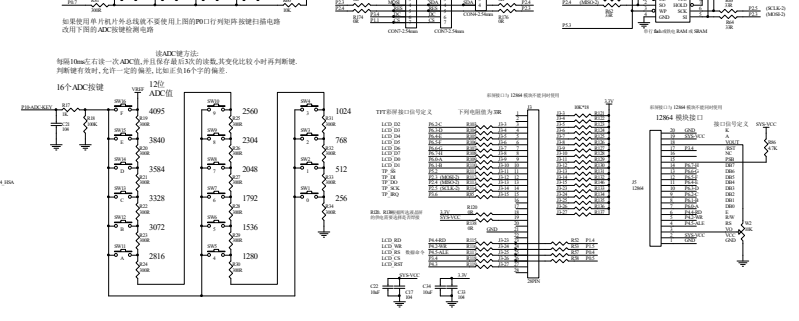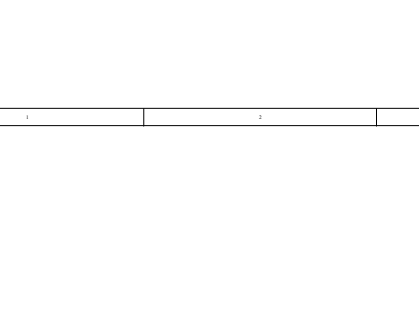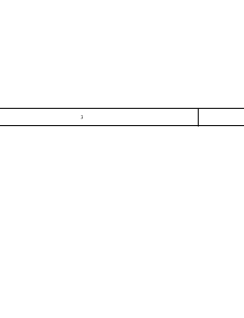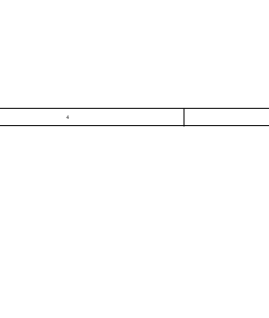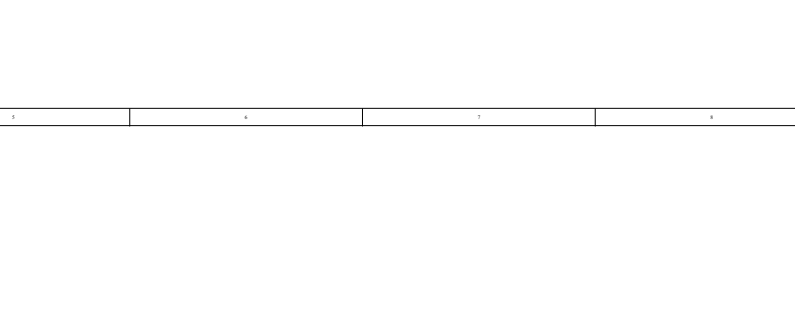
EPCB8T3A3.TD的电源总 输电给CH8C2型号 使用 相别的电与MCU连接.